14.1 HỌ THYRISTOR

14.1.1 Diode 4 lớp

➢ ***Cấu tạo, kí hiệu***

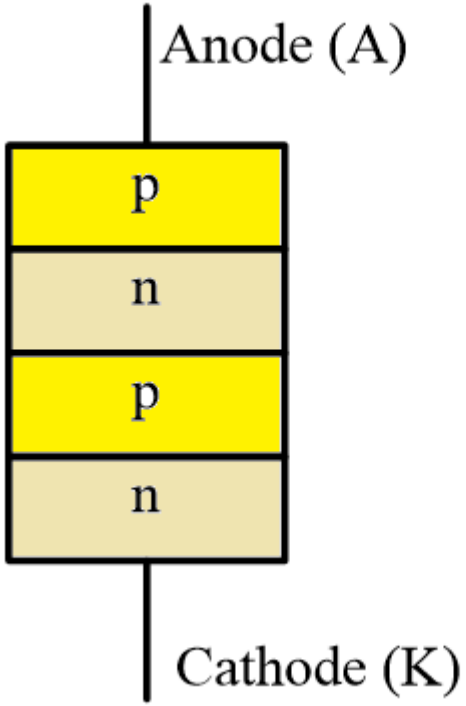

www.hcmute.edu.vn/

14.1 HỌ THYRISTOR

14.1.1 Diode 4 lớp

➢ ***Mạch tương đương***

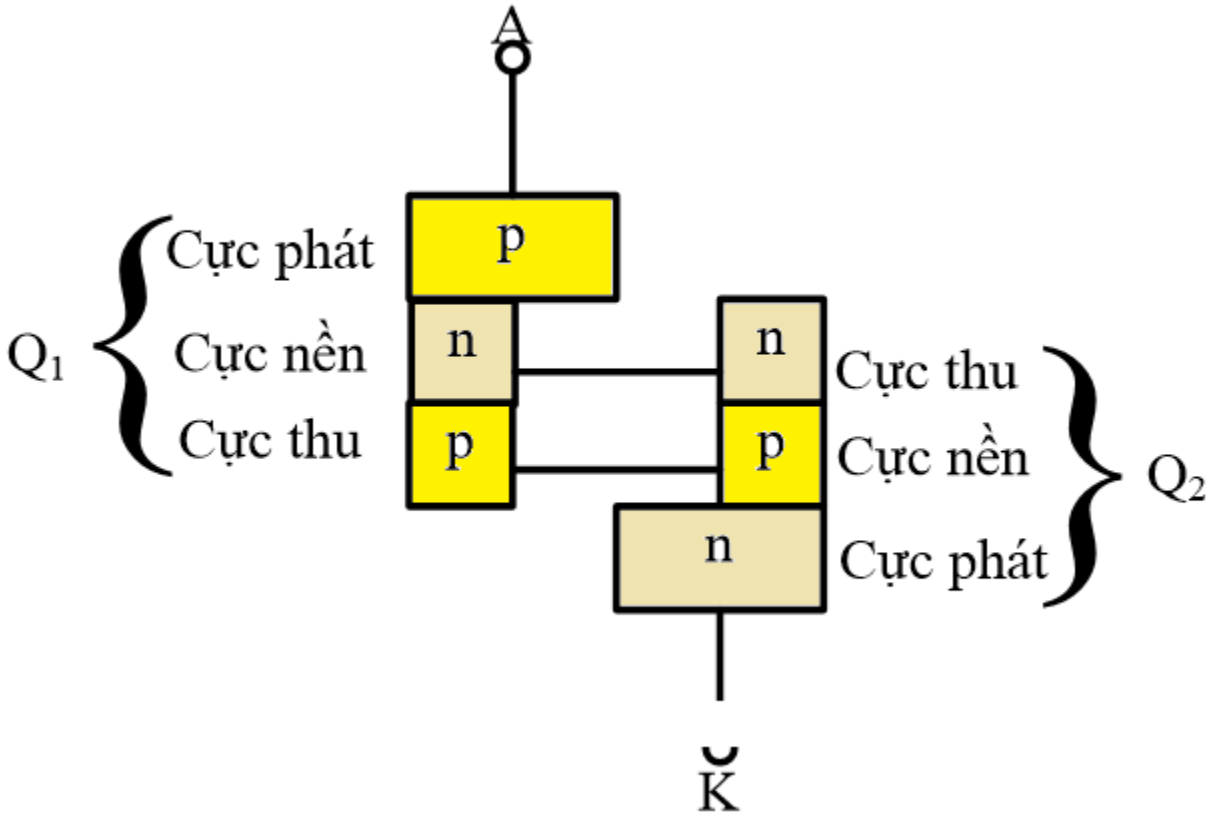

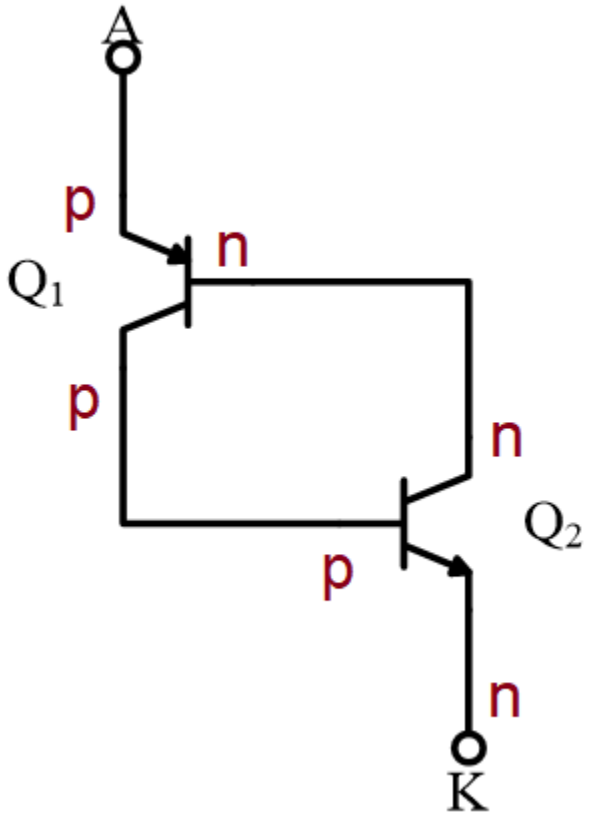

www.hcmute.edu.vn/

14.1 HỌ THYRISTOR

14.1.1 Diode 4 lớp

➢ ***Nguyên lý hoạt động***

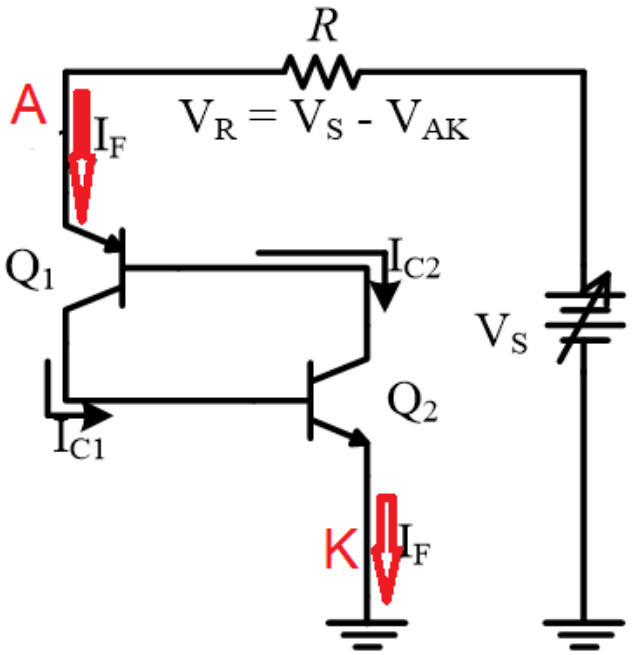

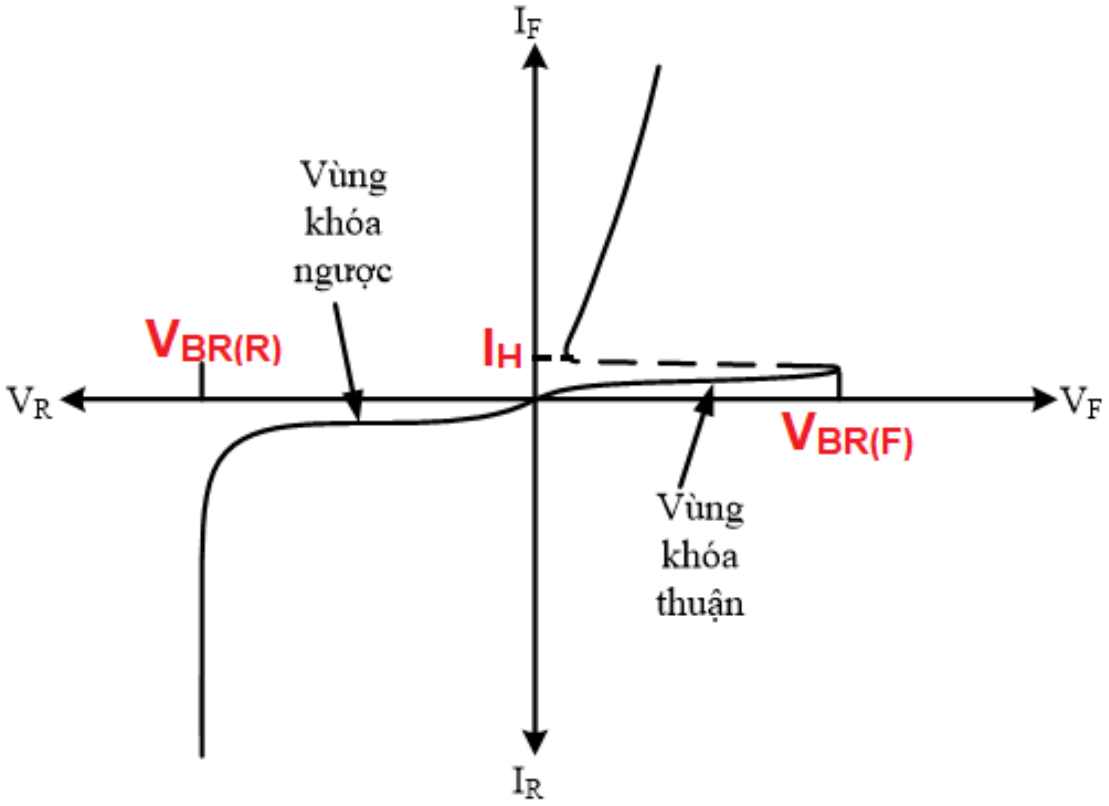

- Điều kiện **dẫn**: phân cực thuận $\mathbf{V_{AK} > V_{BR(F)}}$.
- Điều kiện **ngắt**: giảm dòng $\mathbf{I_{AK} < I_H}$.

www.hcmute.edu.vn/

14.1 HỌ THYRISTOR

14.1.1 Diode 4 lớp

➢ ***Phương pháp tắt***

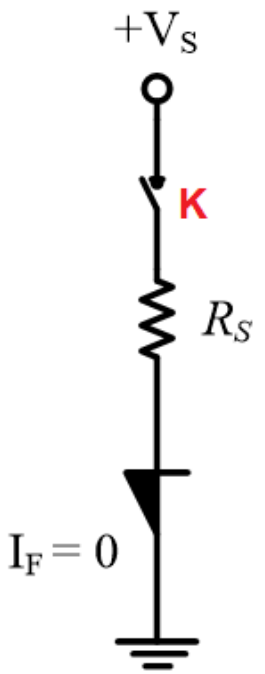

Ngắt nối tiếp

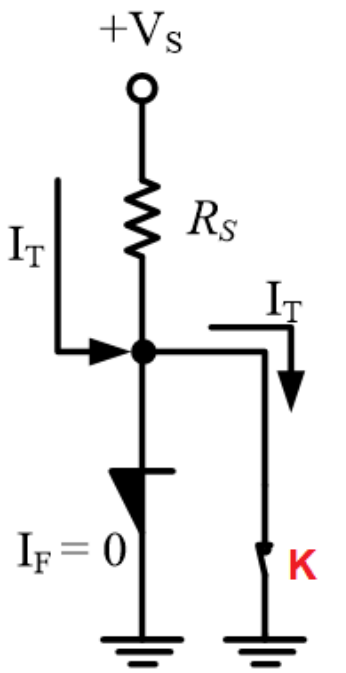

Ngắt song song

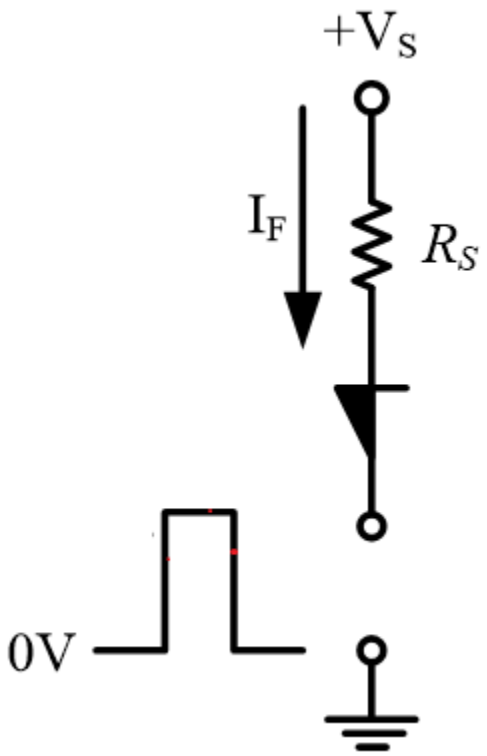

Ngắt dòng Anode

Giảm dòng I_F.

www.hcmute.edu.vn/